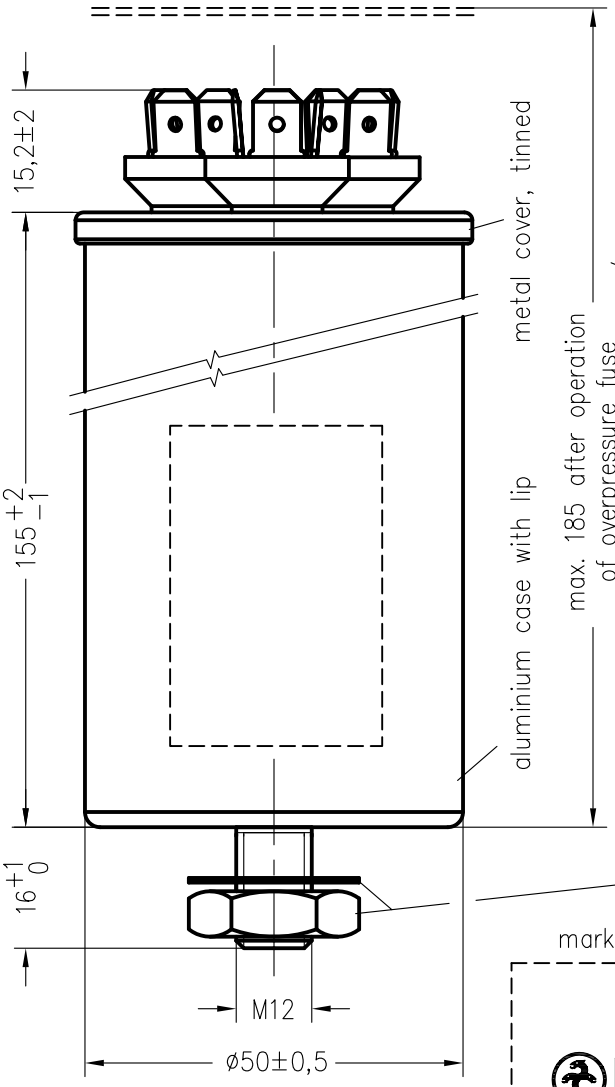

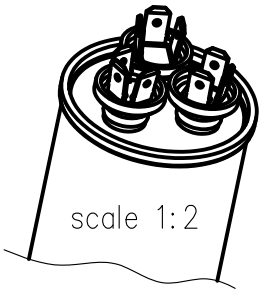

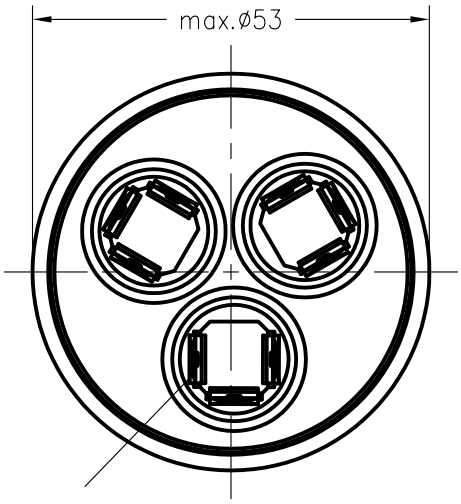

marking in black colour

HYDRA®
ECB DPM 3x4/1200D/1918
Cn = 3x 4 µF ±5%△
U_N= 1200 V AC
U_{rms}= 850 V
I_{max} = 3x16 A Non PCB
temperature −25/+85°C
Overpressure disconnector
Filling: vegetable oil, SH
IEC 61071 (2017-08) Ed. 2.0
CE Made in Czech Republic
order number.pcs
year.month.day

PET label, marking in black colour

3-phase AC capacitor for high filter frequencies

Standards

acc. to IEC 61071 (2017-08) Ed. 2.0
acc. to IEC 60664-1 Ed. 2: 2007

Rated data (for 50 Hz)

C_N = 3x4 µF ±5%
U_N = 1200 V AC
U_{rms} = 850 V
I_{max} = 3x16 A
$I_{peak/periodic}$ = 0,5 kA
I_{surge} = 1,5 kA
Thermal resistance Rth = 10 K/W
Dissipation factor tanδ: 0,0002

Rated data (for 1 kHz)

Series resistance ≤ 1,8 mOhm
Self inductance ≤ 120 nH

Test voltage:

T/T = 2580 V DC (10s)
T/C = 3600 V AC (10s)

Temperature class – Life expectancy

−25 .. +85 °C
Storage temp. −40/+85 °C
Service life: 200.000 h (70°C hotspot)

Installation/Application

Indoor

Operating altitude

2000 m above sea level at rated operation
App. weight = 0,35 kg
Filling: vegetable oil
Overpressure disconnector

Weitergabe sowie Vervielfaeltigung dieser Unterlage, Verwertung und Mitteilung ihres Inhalts nicht gestattet, soweit nicht ausdruecklich zugestanden. Zuwiderhandlungen verpflichten zu Schadenersatz. Alle Rechte fuer den Fall der Patenterteilung oder Gebrauchsmuster-Eintragung vorbehalten.

Storage conditions for Hydra capacitors see instruction 464.073 909.FA appendix 10.

Freimasstoleranzen	Oberflaechen

Masstab: 1:1 (1:2)
O:\SET\AutoCAD vykresy\SET_KK\TD\189360td.dwg
Werkstoff:

	Datum	Name
2020		
Bearb.	20.JUL.	Chrtek
Gepr.		
Norm.		

Technical data sheet ECB DPM 3x4/1200D/1918

HYDRA®

464.189 360.TD

Blatt Bl.

Zust.	Aenderung	Datum	Name	Norm.

Urspr.: Ers. f.: Ers. d.: