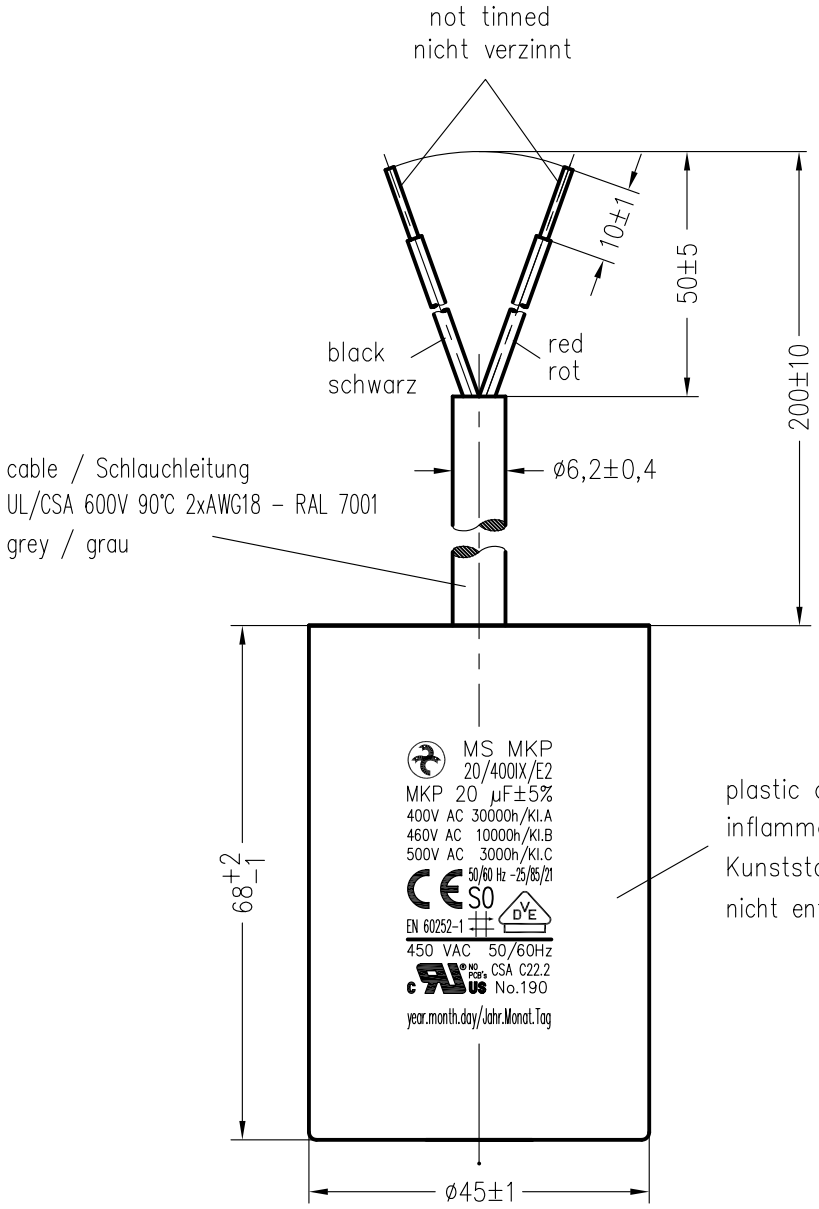

plastic case
inflammability acc. to UL 94 V-2 or better
Kunststoffgehäuse
nicht entflammbar gemäß UL 94 V-2 oder besser

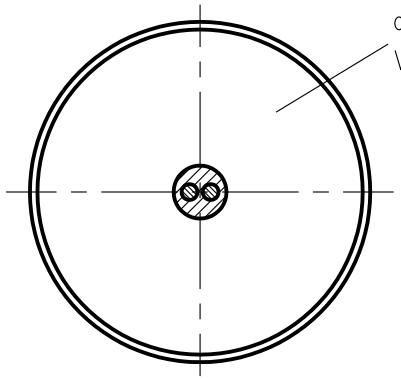

cast compound inflammability acc. to UL 94 V-0
Verguß nicht entflammbar gemäß UL 94 V-0

marking in black colour
Beschriftung in schwarzer Farbe

Weitergabe sowie Vervielfaeltigung dieser Unterlage, Verwertung und Mitteilung ihres Inhalts nicht gestattet, soweit nicht ausdruecklich zugestanden. Zuwiderhandlungen verpflichten zu Schadenersatz. Alle Rechte fuer den Fall der Patenterteilung oder Gebrauchsmuster-Eintragung vorbehalten.

Storage conditions for Hydra capacitors see instruction 464.073 909.FA appendix 10.

Freimasstoleranzen	Oberflaechen

Masstab: 1:1

O:\SET\AutoCAD vykresy\SET_KK\TD\197900td.dwg

Werkstoff:

	Datum	Name
2023		
Bearb.	15.MÄR.	Chrtek
Gepr.		
Norm.		

MKP-capacitor
MS MKP 20/400IX/E2

HYDRA®

464.197 900.TD

Blatt

Bl.

Zust.	Aenderung	Datum	Name	Norm.

Urspr.:

Ers. f.:

Ers. d.: